断面

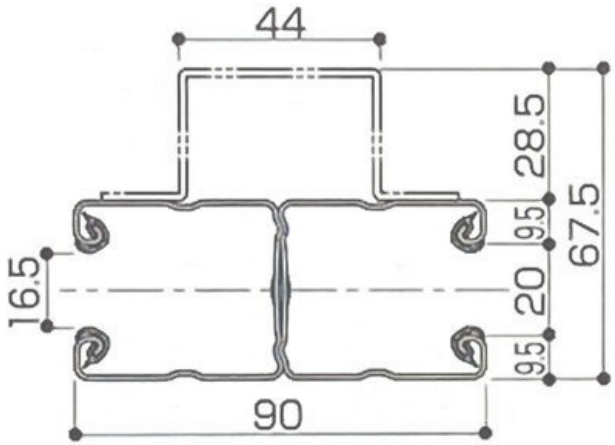

立面

(スチールG-100N補強付き)
スチール
L寸法を測りご注文してください
カギの種類を確認ください。
旧型ハイロック
ハイロックディンプル

記事			No.	図番	品番	部品名	材質	個数	備考
	機種名	名称 中柱（スチールG-100N）	尺度 1/2 1/20			承認	検図	設計	製図	文化シヤッターテクノ株式会社 【屋号】プロテク
	形式	図名 スチール	日付 2014年8月15日							図番 41 -2