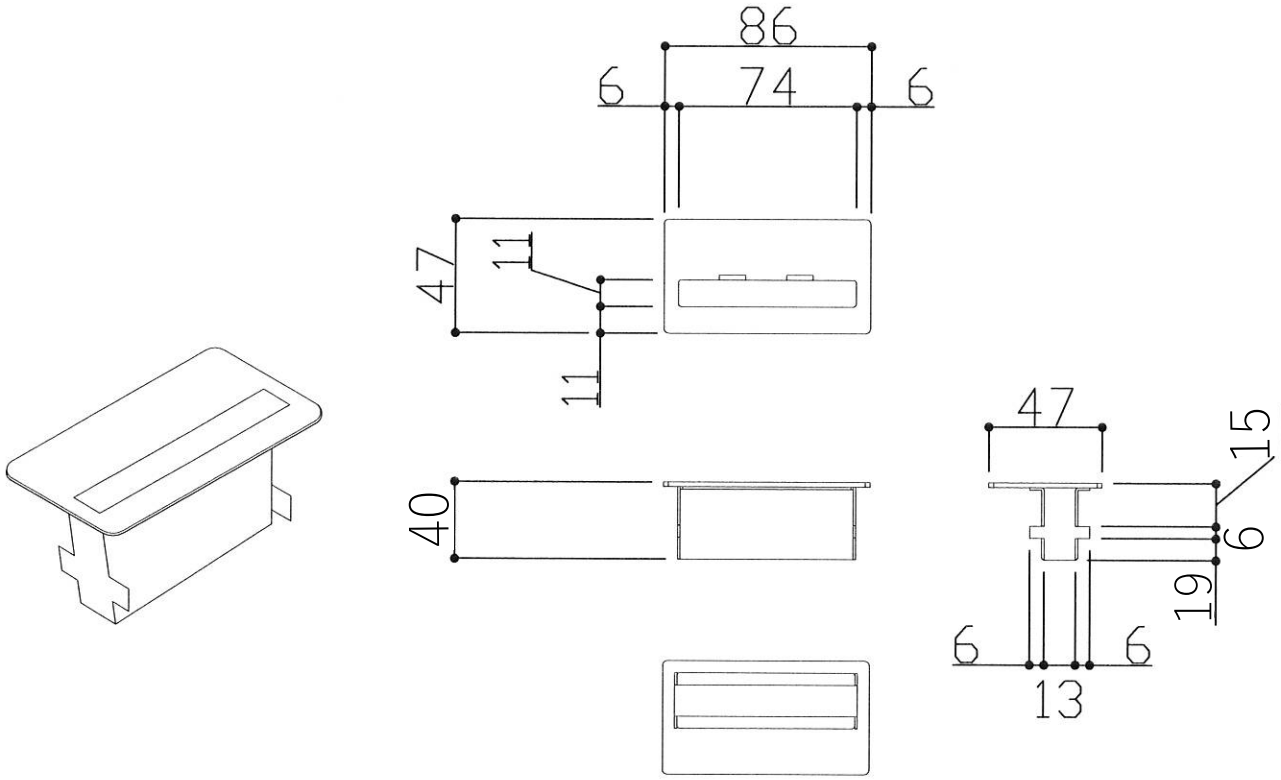

記事			No.	図番	品番	部品名		材質		個数	摘要
	機種名	名称 三和シヤッター製 中柱ツボガネ スチール製	尺度 1/3			承認	検図	設計	製図	文化シヤッターテクノ株式会社 【屋号】プロテク	
	形式	図名 スチール	日付 2019年*月**日							図番	