２００Ｗ・３００Ｗハンガー・フレーム

固定フレーム
S=1/2

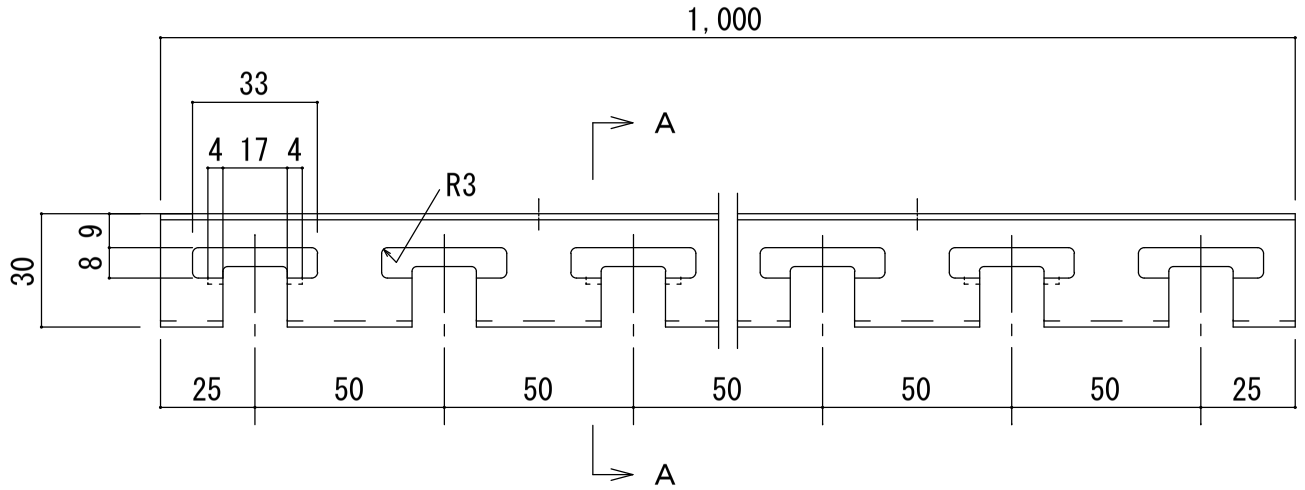

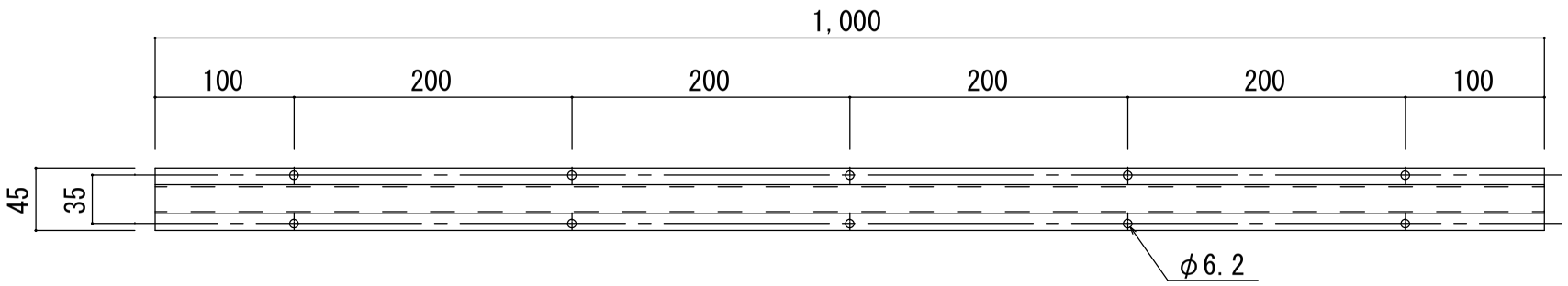

取付穴位置図
S=1/5

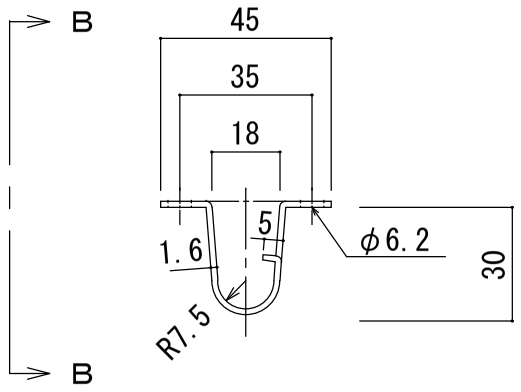

Ａ－Ａ断面視
S=1/2

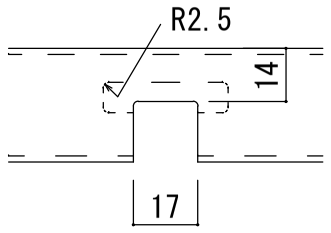

Ｂ－Ｂ（裏側）断面視
S=1/2

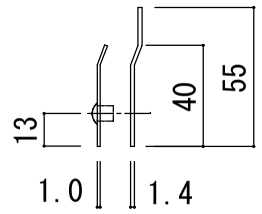

ﾊﾝｶﾞｰ断面
S=1/3

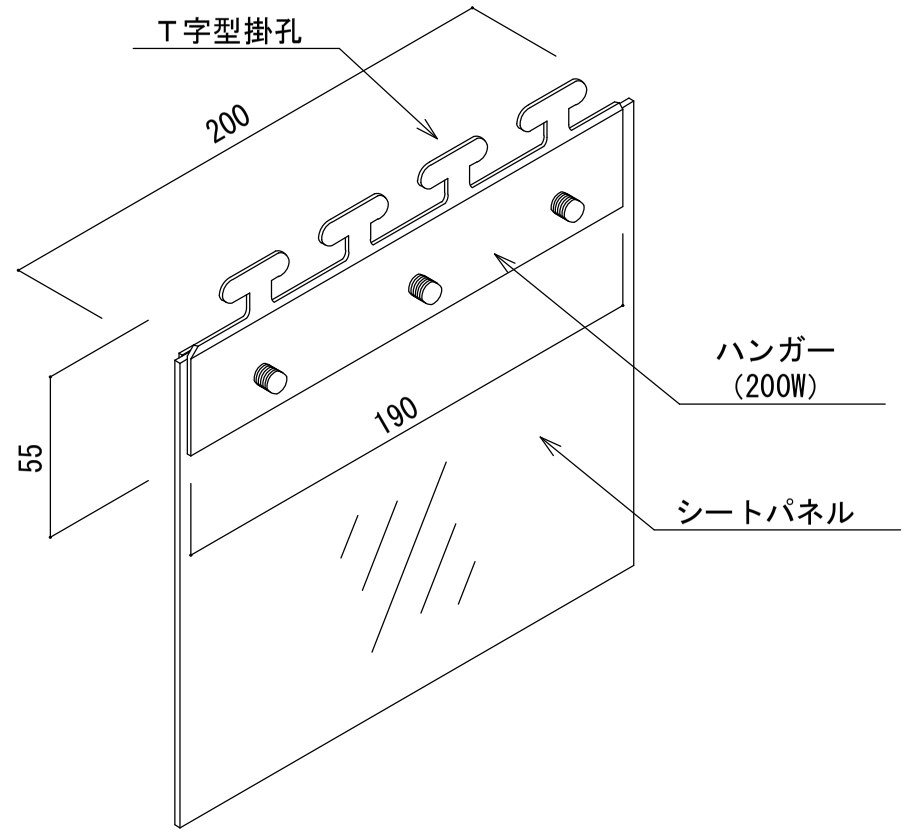

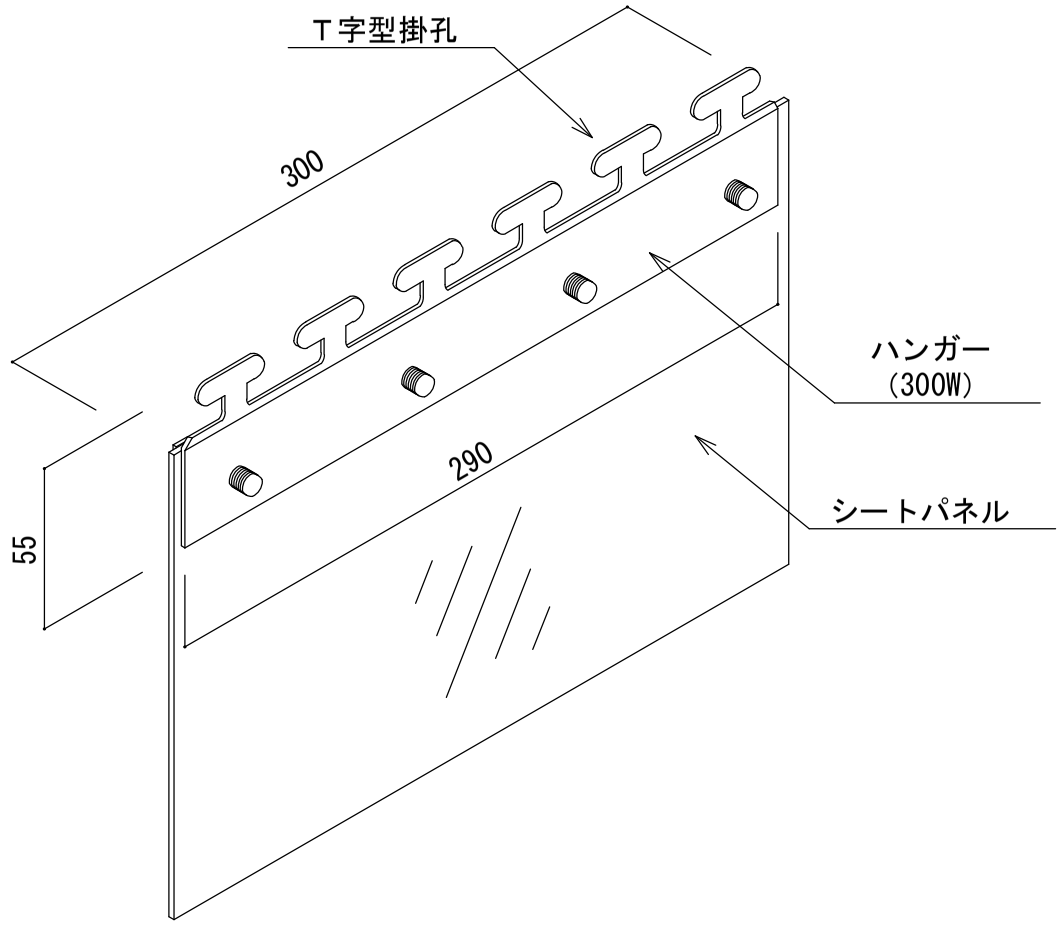

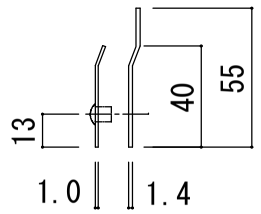

ﾊﾝｶﾞｰ断面
S=1/3

・表面の塗装はＳＰＣＣ－Ｓオリーブクロメッキ仕上げとなります。
・ＳＵＳ３０４タイプもございます。

記事			Ｎｏ.	図　番	品番	部　品　名		材　質		個数	摘　要
	機種名 ビニール間仕切り	名称	尺度 1/30 1/2 1/5			承　認	検図	設計	製図	文化シヤッターテクノ株式会社 【屋号】プロテク	
	形式 ノレンタイプ固定式	図名 フレーム・ハンガー	日付 2014年7月5日							図番	3