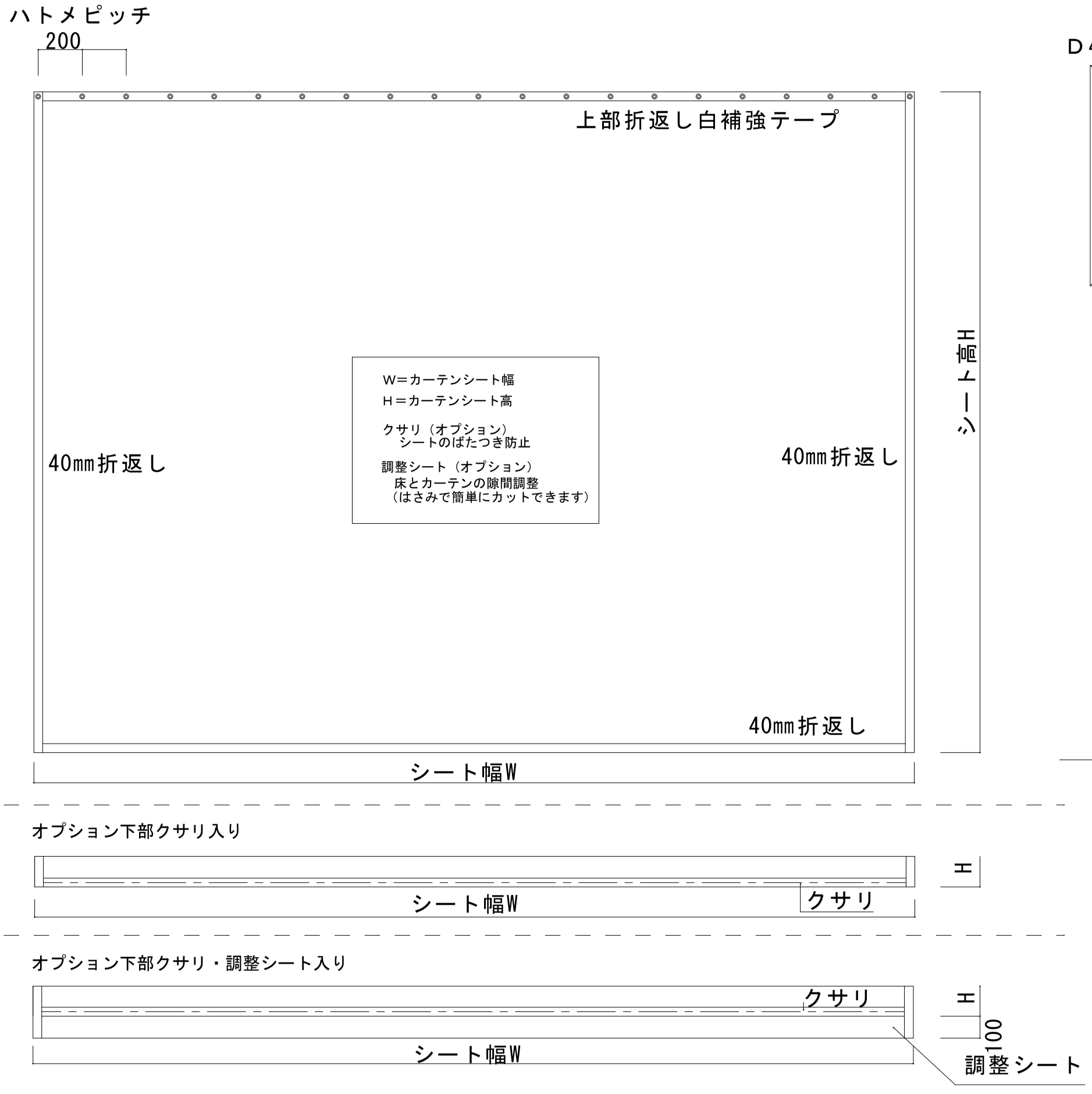

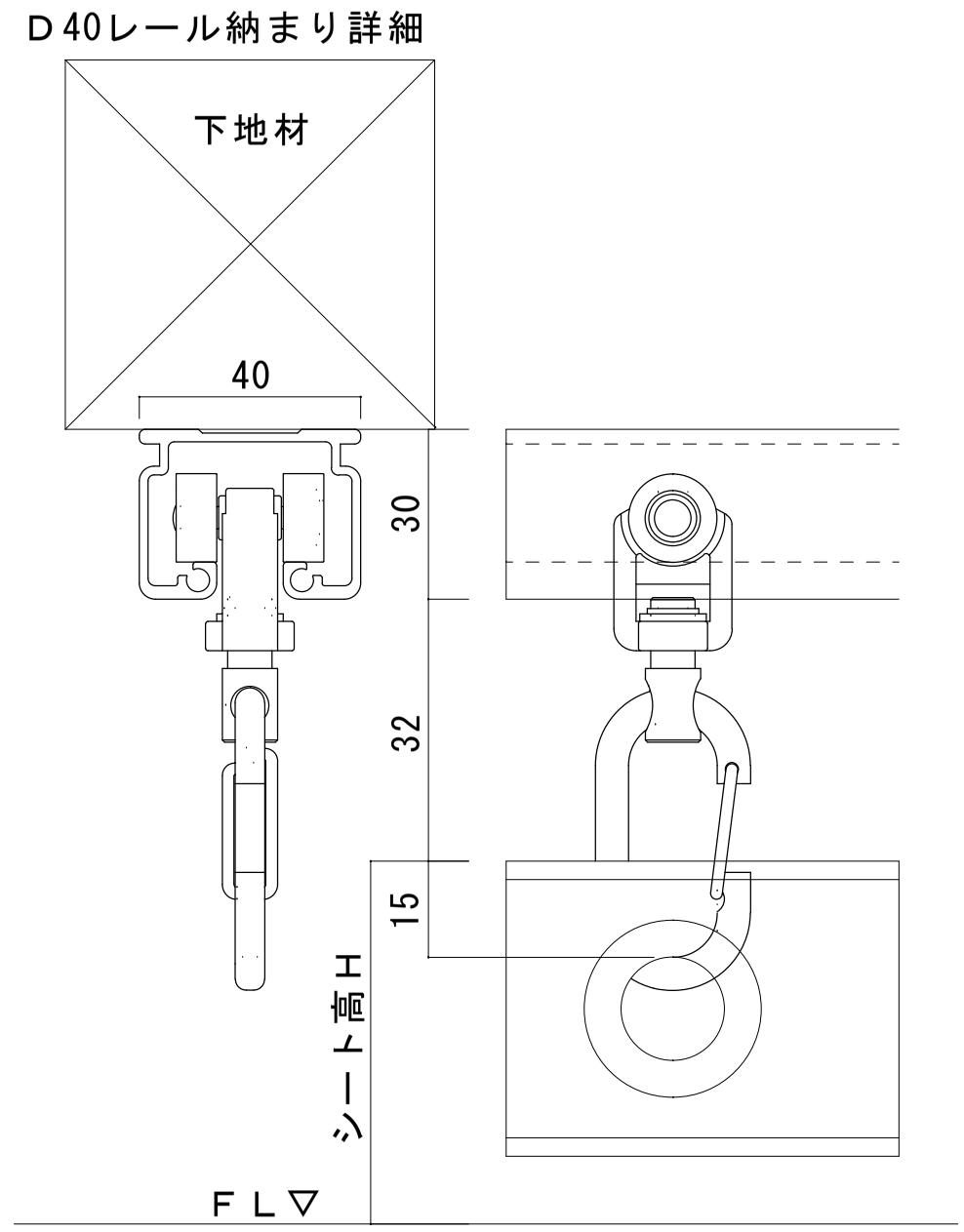

記事			No.	図番	品番	部品名	材質	個数	摘要
	機種名 ビニールカーテン	名称	尺度 1/2 1/20			承認 / 検図	設計 / 製図	文化シヤッターテクノ株式会社 【屋号】プロテク	
	形式 D40レール・ランナー仕様	図名 標準納まり図	日付 2014年8月15日					図番	2